# Пропорциональные регуляторы давления с ручным управлением. Серия PXE

Новинка

Один типоразмер: PXE204, присоединение G1/4
Два диапазона регулирования: 0 ÷ 1 бар – PXE204-DB7IM0-00
0 ÷ 9 бар – PXE204-DC7IM0-00

- Компактный цифровой регулятор давления с ручным управлением
- Цифровой дисплей для отображения давления на выходе
- Гибкое и лёгкое конфигурирование
- Возможность работы в запрограммированных режимах

**Пропорциональные регуляторы давления с ручным управлением удобно применять в разнообразном тестовом и лабораторном оборудовании.**

Экран и интуитивно понятное меню позволяют быстро настроить параметры регулирования и управления под конкретное применение.

## ОСНОВНЫЕ ХАРАКТЕРИСТИКИ

| | |
|---|---|
| **Регулируемая величина** | давление |
| **Количество линий** | 3 |
| **Расход** | 1600 Нл/мин<br>Расход получен при давлении питания 10 бар, давлении управления 6 бар, перепаде 0.5 бар, расходные диаграммы смотреть в серии PXE для размера 2 |
| **Рабочая среда** | очищенный воздух без маслораспыления согласно ISO 8573-1:2010 [6:4:4].<br>Требуется последовательная установка центробежных фильтров 25 мкм и 5 мкм, обеспечивающих класс очистки воздуха по стандарту ISO 8573-1:2010 [6:8:4]. |
| **Диапазон регулирования** | 0 ÷ 9 бар,<br>0 ÷ 1 бар |
| **Давление питания** | максимальное давления диапазона плюс 1 бар |
| **Линейность** | ≤1% FS |
| **Повторяемость** | ≤0.5% FS |
| **Гистерезис** | ≤0.5% FS |
| **Рабочая температура** | 0°C ÷ 50°C |
| **Присоединение** | G1/4 |
| **Материалы** | корпус – анодированный алюминий,<br>крышка – пластик |
| **Напряжение питания** | 24V DC ± 10% |
| **Сигнал управления** | ручной |
| **Потребление** | < 3W |
| **Электрическое подключение** | M12, 4-контактный разъём, папа |
| **Класс защиты** | IP65 |

## КОДИРОВКА

| PXE | 2 | 04 | - | D | C | 7 | I | M | 0 | - | 00 |
|---|---|---|---|---|---|---|---|---|---|---|---|

| | |
|---|---|
| **PXE** | СЕРИЯ |
| **2** | РАЗМЕРЫ:<br>2 = размер 2 |
| **04** | ПРИСОЕДИНЕНИЕ:<br>04 = G1/4 |
| **D** | ДИСПЛЕЙ:<br>D = по умолчанию |
| **C** | ДИАПАЗОН РЕГУЛИРОВАНИЯ:<br>B = 0 ÷ 1 бар<br>C = 0 ÷ 9 бар |
| **7** | ФУНКЦИЯ КЛАПАНА:<br>7 = по умолчанию, порт 3 всегда с резьбой |
| **I** | ДАВЛЕНИЕ ПИТАНИЯ ПИЛОТА:<br>I = по умолчанию, внутреннее |
| **M** | ТИП УПРАВЛЕНИЯ:<br>M = по умолчанию, ручное |
| **0** | СБРОС ДАВЛЕНИЯ:<br>0 = со сбросом давления |
| **00** | ЭЛЕКТРИЧЕСКОЕ ПОДКЛЮЧЕНИЕ:<br>0 = без кабеля в комплекте |



Изделия разработаны для промышленного использования
Каталог продукции представлен на сайте www.camozzi.ru

## Регуляторы давления с ручным управлением. Серия PXE204 – размеры

Монтаж на скобу PXE-B1

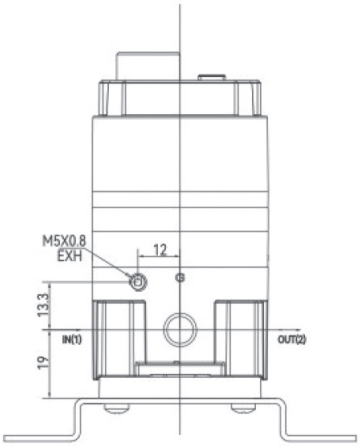


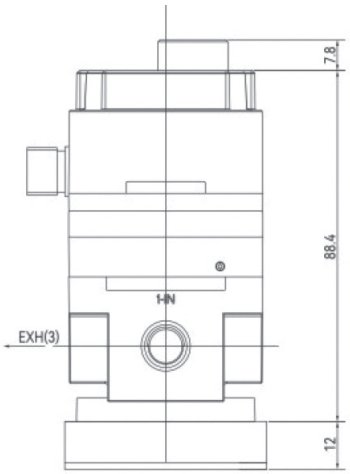


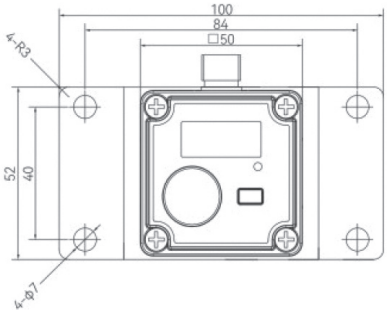


Монтаж на скобу PXE-B2

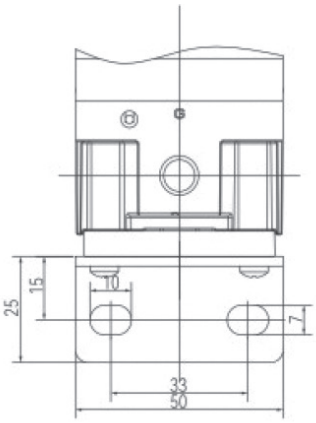


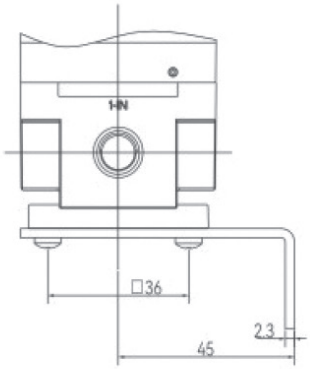

## Кабель с прямым разъёмом M12, 4 контакта

| Мод. | Длина кабеля, м |
|---|---|
| **CSX-LF04HB-D200** | 2 |

## Кабель с угловым разъёмом M12, 4 контакта

| Мод. | Длина кабеля, м |
|---|---|
| **CSX-LR04HB-D200** | 2 |

## Скоба Мод. PXE-B1

Для напольной установки.

В комплекте:
1x Скоба
4x Винты
4x Шайбы

| Мод. |
|---|
| **PXE-B1** |

## Скоба Мод. PXE-B2

Для напольной установки.

В комплекте:
1x Скоба
4x Винты
4x Шайбы

| Мод. |
|---|
| **PXE-B2** |



Изделия разработаны для промышленного использования
Каталог продукции представлен на сайте www.camozzi.ru

## ЭЛЕКТРИЧЕСКОЕ ПОДКЛЮЧЕНИЕ

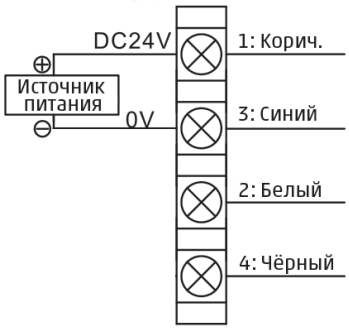


| Номер контакта | Цвет проводника | Функция |
|---|---|---|
| 1 | Коричневый | +24В |
| 2 | Белый | Не используется |
| 3 | Синий | GND |
| 4 | Чёрный | Не используется |

## ПОДКЛЮЧЕНИЕ И НАСТРОЙКА

Тип разъёма, параметры дисплея и описание пневматических портов приведены на рисунке ниже

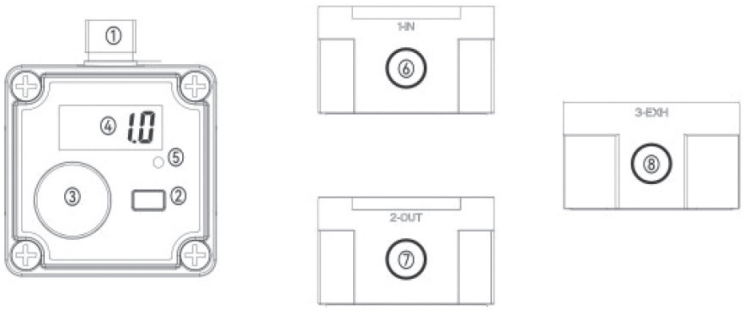


1 = разъём M12 «папа»
2 = кнопка «Ввод» (Set)
3 = поворотная рукоятка
4 = основной дисплей
5 = светодиод
6 = порт давления питания
7 = порт выходного давления
8 = порт выхлопа

## УСТАНОВКА ДАВЛЕНИЯ

При наличии напряжение питания на регуляторе давления.

### *Ручной режим [по умолчанию]*

- Поверните рукоятку по часовой стрелке, для увеличения давления и против часовой стрелки на уменьшения давления.
- При изменении значения давления цифры на экране мигают, при сохранении установленного значения цифры на экране перестают мигать.
- В этом режиме кнопка «Ввод» не задействована.

### *Режим с фиксированными значениями*

- Выбор режима и количество фиксированных давлений задается через настройки.
- Выбранный порядковый номер фиксированного давления, будет отображаться мигающий светодиодом (1 раз – первый номер, 2 раза – второй номер и т. д.).
- При кратковременном нажатии кнопки «Ввод» происходит переключение на следующее фиксированное значение давления.
- Для изменения значения фиксированного давления, необходимо выбрать значение, которое нужно изменить, зажать кнопку «Ввод» на 2 сек. При этом экран начнет мигать. Далее при помощи поворотной рукоятки выставить, требуемое давление в килопаскалях (100 кПа = 1 бар). Для сохранения результата кратковременное нажать кнопку «Ввод».

## УСТАНОВКА ПАРАМЕТРОВ ВЫВОДА И УПРАВЛЕНИЯ

- Зажать кнопку «Ввод» на 4 сек. и более – появится и будет мигать надпись «F01» и текущее значение параметра, установленного в рамках настройки.
- При помощи рукоятки выбрать необходимый параметр: «F01», «F02» ... «F05» и нажать кнопку «Ввод», дальнейшие действия смотри в соответствующих разделах ниже.
- Для выхода из меню настройки параметра кратковременно нажать кнопку «Ввод», начнет мигать надпись, «F0*», соответствующая номеру параметра.
- Для выхода из режима установки параметров зажать кнопку «Ввод» на 4 сек. и более.

### «F01» Выбор единиц вывода данных

- С помощью рукоятки выбрать МПа, бары, psi.

### «F02» Настройка уровней давления для режима с фиксированными давлениями

- С помощью рукоятки выбрать необходимое количество настраиваемых давлений
  0 – Ручной режим,
  1 – Один фиксированный уровень давления
  ...
  6 – Шесть фиксированных уровней давления

### «F03» Установка коэффициента обратной связи

- При помощи рукоятки выбрать требуемый коэффициент, учитывая, что SL.0 соответствует максимальному, а SL.9 минимальному значению коэффициента обратной связи. Значение по умолчанию SL.2. Параметр рекомендуется изменять при наличии незатухающих колебаний отрегулированного давления.

### «F04» Калибровка нуля

- Перед настройкой выставить на выходе регулятора атмосферное давление и порт выхода 2 связать с атмосферой.
- После активации параметра начнет мигать надпись «Clr».
- Зажать кнопку «Ввод» и удерживать, пока на дисплее не появится надпись «done».
- Команда калибровки нуля применять, если при нулевом сигнале управления и атмосферном давлении на выходе на дисплее отображается ненулевое давление.

### «F05» Откат к заводским настройкам

- После активации параметра начнет мигать надпись “ini”.
- Зажать кнопку «Ввод» и удерживать, пока на дисплее не появится надпись «done».